ТАМОЖЕННЫЙ СОЮЗ

ОДОБРЕНИЕ ТИПА ТРАНСПОРТНОГО СРЕДСТВА

№ **ТС RU E-RU.MP03.00778.P8**

Срок действия с **22 ноября 2024 г.** по **21 ноября 2027 г.**

ОРГАН ПО СЕРТИФИКАЦИИ

Негосударственной некоммерческой организации "Ассоциация по безопасности машин и оборудования "ТЕСТ-СДМ" ("АС "ТЕСТ-СДМ")

место нахождения: 125424, Россия, Москва, ш. Волоколамское, 73; фактический адрес: 125424, Россия, Москва, ш. Волоколамское, 73;
тел.: +7 4954905880 / факс: +7 4954905907;
электронная почта: testsdm@testsdm.com; аттестат аккредитации № RA.RU.11MP03

ТРАНСПОРТНЫЕ СРЕДСТВА

МАРКА	ГАЛИЧАНИН
КОММЕРЧЕСКОЕ НАИМЕНОВАНИЕ	КС-55713-1, КС-55713-1В-1, КС-55713-1В-4, КС-55729-1В-3, КС-55713-1Л-1, КС-55721-2В, КМА-150-1, КМА-150-2
ТИП	GAKZ/CRANE/KAMAZ/6x4-001
БАЗОВОЕ ТРАНСПОРТНОЕ СРЕДСТВО/ШАССИ	— / КАМАЗ KAMAZ-018/2011/TRCU-3axle-102
МОДИФИКАЦИИ	КС-55713-1, КС-55713-1В-1, КС-55713-1В-4, КС-55729-1В-3, КС-55713-1Л-1, КС-55721-2В, КМА-150-1, КМА-150-2
КАТЕГОРИЯ	N_3G
ЭКОЛОГИЧЕСКИЙ КЛАСС	5
ЗАЯВИТЕЛЬ И ЕГО АДРЕС	Акционерное общество "Галичский автокрановый завод", ОГРН 1024401432450, место нахождения и фактический адрес: 157202, Костромская область, Галичский район, город Галич, улица Гладышева, дом 27, Российская Федерация, тел.: +7 (49437) 4-23-43, факс: +7 (49437) 4-23-43, электронная почта: info@gakz.ru
ИЗГОТОВИТЕЛЬ И ЕГО АДРЕС	Акционерное общество "Галичский автокрановый завод", место нахождения и фактический адрес: 157202, Костромская область, Галичский район, город Галич, улица Гладышева, дом 27, Российская Федерация
ПРЕДСТАВИТЕЛЬ ИЗГОТОВИТЕЛЯ И ЕГО АДРЕС	—
СБОРОЧНЫЙ ЗАВОД И ЕГО АДРЕС	157202, Костромская область, Галичский район, город Галич, улица Гладышева, дом 27, Российская Федерация
ПОСТАВЩИК СБОРОЧНЫХ КОМПЛЕКТОВ И ЕГО АДРЕС	—

соответствуют требованиям технического регламента Таможенного союза "О безопасности колесных транспортных средств".

Действие данного ОДОБРЕНИЯ ТИПА ТРАНСПОРТНОГО СРЕДСТВА распространяется на

серийно выпускаемую продукцию.

Данное ОДОБРЕНИЕ ТИПА ТРАНСПОРТНОГО СРЕДСТВА без приложений недействительно.
Приложение № 1. Общие характеристики транспортного средства
Приложение № 2. Перечень документов, явившихся основанием для оформления ОДОБРЕНИЯ ТИПА ТРАНСПОРТНОГО СРЕДСТВА
Приложение № 3. Описание маркировки транспортного средства
Приложение № 4. Общий вид транспортного средства на семи страницах

ДОПОЛНИТЕЛЬНАЯ ИНФОРМАЦИЯ

В случае фактического превышения транспортным средством весовых ограничений, установленных пунктами 2.1 и 2.2 приложения № 5 к техническому регламенту Таможенного союза «О безопасности колесных транспортных средств», для его передвижения по территории Евразийского экономического союза необходимо оформление специального разрешения.

Показатели масс не могут превышать максимальных для конкретного базового шасси, указанных в одобрении типа на базовое шасси, на табличке изготовителя базового шасси и в его сопроводительной документации.

Шасси марки КАМАЗ типа KAMAZ-018/2011/TRCU-3axle-102, выпущенные в обращение до 05.03.2021, имели обозначение типа 65115, 65117.

Допускается использование в качестве базовых шасси, выпущенных по предыдущим версиям одобрения типа шасси, с общими техническими характеристиками, соответствующими указанным в приложении № 1 к настоящему ОДОБРЕНИЮ ТИПА ТРАНСПОРТНОГО СРЕДСТВА, с применявшимся ранее обозначением типа: 65115 модификаций 65115-50, 65115-A5, 65115-RR, 65115-RS; 65117 модификаций 65117-50, 65117-A5, 65117-RR, 65117-RS.

Наименование транспортных средств модификаций КС-55713-1, КС-55713-1В-1, КС-55713-1В-4, КС-55729-1В-3, КС-55713-1Л-1, КС-55721-2В, определяемое их назначением: специальный, кран автомобильный.

Наименование транспортных средств модификаций КМА-150-1, КМА-150-2, определяемое их назначением: специальный, грузовой бортовой оснащенный краном-манипулятором.

Коммерческое наименование	**Шасси (модификация)**	**Модификации**
КМА-150-1	65115-50, 65115-A5, 65115-RR, 65115-RS	КМА-150-1
КМА-150-2	65117-50, 65117-A5, 65117-RR, 65117-RS	КМА-150-2
КС-55713-1	65115-50, 65115-A5	КС-55713-1
КС-55713-1В-1		КС-55713-1В-1
КС-55713-1В-4		КС-55713-1В-4
КС-55713-1Л-1		КС-55713-1Л-1
КС-55721-2В	65115-A5	КС-55721-2В

Коммерческое наименование	Шасси (модификация)	Модификации
КС-55729-1В-3	65115-50, 65115-А5	КС-55729-1В-3

Руководитель органа по сертификации **С.Е. Тихомиров**
инициалы, фамилия

Дата оформления « 24 » октября 2024 г.

ОДОБРЕНИЕ ТИПА ТРАНСПОРТНОГО СРЕДСТВА УТВЕРЖДЕНО.
Внесена запись в реестр за № ТС RU E-RU.MP03.00778.P8 от « 19 » ноября 2024 г.

Руководитель (заместитель Руководителя) **РОССТАНДАРТА**
наименование уполномоченного органа государственного управления
А.П. Шалаев
инициалы, фамилия

СВЕДЕНИЯ О СЕРТИФИКАТЕ ЭП

Сертификат: 01DAC3B478084B30000C9A4900060002
Кому выдан: Тихомиров Станислав Евгеньевич
Действителен: с 21.06.2024 до 30.06.2025

Подлинник электронного документа, подписанного ЭП, хранится в системе электронного документооборота Федерального агентства по техническому регулированию и метрологии

СВЕДЕНИЯ О СЕРТИФИКАТЕ ЭП

Сертификат: 00BA078DCB65D74194C86A5F64A07C6B4D
Кому выдан: Шалаев Антон Павлович
Действителен: с 27.02.2024 до 22.05.2025

ОБЩИЕ ХАРАКТЕРИСТИКИ ТРАНСПОРТНОГО СРЕДСТВА

для модификаций	**КМА-150-1, КМА-150-2**
Колесная формула/ведущие колеса	6х4 / задней тележки
Схема компоновки транспортного средства	кабина над двигателем
Расположение двигателя	переднее продольное
Исполнение загрузочного пространства	грузовая платформа с бортами или без них, краноманипуляторная установка с рабочей платформой или без нее, с оборудованием для бурения или без него
Назначение	для перевозки различных грузов, выполнения погрузочно-разгрузочных работ, для выполнения работ на высоте в пределах зоны обслуживания (для исполнения с рабочей платформой), для буровых работ (для исполнения с оборудованием для бурения)
Кабина	цельнометаллическая, двухдверная, двухместная, откидывающаяся вперед, без спального места; цельнометаллическая, двухдверная, двухместная, откидывающаяся вперед, со спальным местом; цельнометаллическая, двухдверная, трехместная, откидывающаяся вперед, без спального места; цельнометаллическая, двухдверная, трехместная, откидывающаяся вперед, со спальным местом

для модификаций	**КС-55713-1, КС-55713-1В-1, КС-55713-1В-4, КС-55729-1В-3, КС-55713-1Л-1, КС-55721-2В**
Колесная формула/ведущие колеса	6х4 / задней тележки
Схема компоновки транспортного средства	кабина над двигателем
Расположение двигателя	переднее продольное
Исполнение загрузочного пространства	оборудование в составе: дополнительной рамы с гидравлическими опорами; поворотной платформы с кабиной управления и грузовой лебедкой; секционной телескопической стрелы с грузовым канатом и крюковой подвеской; гидромеханической трансмиссии привода оборудования; органов управления, электрооборудования и приборов безопасности
Назначение	для выполнения строительно-монтажных и погрузочно-разгрузочных работ
Кабина	цельнометаллическая, двухдверная, двухместная, откидывающаяся вперед, без спального места; цельнометаллическая, двухдверная, двухместная, откидывающаяся вперед, со спальным местом; цельнометаллическая, двухдверная, трехместная, откидывающаяся вперед, без спального места; цельнометаллическая, двухдверная, трехместная, откидывающаяся вперед, со спальным местом

Приложение № 1

для модификаций	**КМА-150-1**	**КМА-150-2**	**КС-55713-1**	**КС-55713-1В-1**
Габаритные размеры, мм				
– длина	6300…12000		12000	
– ширина	2500…2550			
– высота	3300…4000		3600…4000	3760…4000
База, мм	3690 + 1320 или 3190 + 1320 или 4470 + 1320	4970 + 1320 или 4910 + 1440	3690 + 1320	
Колея передних/задних колес, мм	2043 / 1890			

для модификаций	**КС-55713-1В-4, КС-55729-1В-3**	**КС-55713-1Л-1**	**КС-55721-2В**
Габаритные размеры, мм			
– длина	11980…12000	12000	
– ширина	2500…2550		
– высота	3800…4000		3700…4000
База, мм	3690 + 1320		
Колея передних/задних колес, мм	2043 / 1890		

для модификаций	**КМА-150-1**	**КМА-150-2**	**КС-55713-1**
Масса транспортного средства в снаряженном состоянии, кг	10000…16000		20350…25125
Технически допустимая максимальная масса транспортного средства, кг	19900…25200	19900…24000	20500…25200
Технически допустимая максимальная масса, приходящаяся на каждую из осей транспортного средства, начиная с передней оси, кг			
– на 1-ую ось	5600…6200	5200…6000	4500…6200
– на 2-ую ось	7150…9500	7350…9000	7800…9500
– на 3-ью ось	7150…9500	7350…9000	7800…9500
Технически допустимая максимальная масса автопоезда, кг	34700…40000	33900…38000	36400…40000
Максимальная масса прицепа, кг			
– прицеп без тормозной системы	буксировка прицепа без тормозной системы не предусмотрена		
– прицеп с тормозной системой	14800	14000	14000…14800

Приложение № 1

для модификаций	**КС-55713-1В-1**		**КС-55713-1В-4**
Масса транспортного средства в снаряженном состоянии, кг	20400…21525	20550…23825	21750…25125
Технически допустимая максимальная масса транспортного средства, кг	20550…21600	20700…23900	21900…25200
Технически допустимая максимальная масса, приходящаяся на каждую из осей транспортного средства, начиная с передней оси, кг			
– на 1-ую ось	5000…5550	5050…5600	5600…6200
– на 2-ую ось	7775…8025	7825…9150	7850…9500
– на 3-ью ось	7775…8025	7825…9150	7850…9500
Технически допустимая максимальная масса автопоезда, кг	—		36400…40000
Максимальная масса прицепа, кг			
– прицеп без тормозной системы	буксировка прицепа не предусмотрена		буксировка прицепа без тормозной системы не предусмотрена
– прицеп с тормозной системой	буксировка прицепа не предусмотрена		14000…14800

для модификаций	**КС-55713-1Л-1**	**КС-55721-2В**	**КС-55729-1В-3**
Масса транспортного средства в снаряженном состоянии, кг	20250…25125	21850…25125	
Технически допустимая максимальная масса транспортного средства, кг	20400…25200	22000…25200	
Технически допустимая максимальная масса, приходящаяся на каждую из осей транспортного средства, начиная с передней оси, кг			
– на 1-ую ось	5200…6200	5750…6200	5600…6200
– на 2-ую ось	7600…9500	7900…9500	
– на 3-ью ось	7600…9500	7900…9500	
Технически допустимая максимальная масса автопоезда, кг	36400…40000	—	36400…40000

Приложение № 1

для модификаций	**КС-55713-1Л-1**	**КС-55721-2В**	**КС-55729-1В-3**
Максимальная масса прицепа, кг			
– прицеп без тормозной системы	буксировка прицепа без тормозной системы не предусмотрена	буксировка прицепа не предусмотрена	буксировка прицепа без тормозной системы не предусмотрена
– прицеп с тормозной системой	14000…14800	буксировка прицепа не предусмотрена	14000…14800

для модификаций шасси	**65115-50, 65117-50**	**65115-А5**
Двигатель внутреннего сгорания (марка, тип)	КАМАЗ, 740.705-300	Cummins, ISB6.7E5300
	четырехтактный дизель	
– количество и расположение цилиндров	8, V-образное	6, рядное
– рабочий объем цилиндров, $см^3$	11762	6700
– степень сжатия	17.6…18.4	17.0…17.6
– максимальная мощность, кВт ($мин^{-1}$)*	221 (1900)	215 (2500)
– максимальный крутящий момент, Н·м ($мин^{-1}$)	1275 (1300)	1087 (1300)
Топливо	дизельное топливо	
Система питания (тип)	Common Rail, непосредственное впрыскивание топлива с общей рампой	
Блок управления (маркировка)	BOSCH, EDC7UC31-14J0 или СОАТЭ, 55.3763 или СОАТЭ, 55.3763-10	Cummins, CM2880
ТНВД (тип, маркировка)	BOSCH, CP3.4 (0 445 020 089); АЗПИ, А-08-004	BOSCH, CR/CP3S3/L110
Форсунки (тип, маркировка)	BOSCH, CRIN2 (0 445 120 153); АЗПИ, А-04-001	BOSCH, CRIN2 (0 445 120 329)
Нагнетатель воздуха (тип, маркировка)	Borg Warner Turbo Systems, S300G; Kangyue Technology, JP100K	Holset, HE351W
Воздушный фильтр (тип, маркировка)	Europiclon MANN+HUMMEL, 45 700 92 941; Автоагрегат, ФВ721.1109510-10	Europiclon MANN+HUMMEL, 45 700 92 941; Автоагрегат, ФВ728.1109510
Глушители шума впуска (маркировка)		
– 1 ступень	функции глушителя шума выполняет воздушный фильтр	
Система выпуска и нейтрализации отработавших газов	один глушитель со встроенным нейтрализатором отработавших газов	
Нейтрализаторы (маркировка)		
– 1 ступень	интегрирован с глушителем	

* - значения получены при проведении измерений по процедуре, предусмотренной Правилами ООН № 85-00 (с дополнениями 1 - 5)

Приложение № 1

для модификаций шасси	**65115-50, 65117-50**	**65115-A5**
Глушители (маркировка)		
– 1 ступень	DINEX 59389; ТехноКом 14РКа5490-1206010; Промтехснаб ПТС 995-1206010	Cummins 4378057 (A051K628); Cummins 5418406 (A059K501); Cummins 4378042 (A051E058); Cummins 5418404 (A059K499)

для модификаций шасси	**65115-A5**	
Двигатель внутреннего сгорания (марка, тип)	КАМАЗ, 667.511-300	
	четырехтактный дизель	
– количество и расположение цилиндров	6, рядное	
– рабочий объем цилиндров, см^3	6700	
– степень сжатия	17.0…17.6	
– максимальная мощность, кВт (мин$^{-1}$)*	215 (2500)	
– максимальный крутящий момент, Н·м (мин$^{-1}$)	1087 (1300)	
Топливо	дизельное топливо	
Система питания (тип)	Common Rail, непосредственное впрыскивание топлива с общей рампой	
Блок управления (маркировка)	Cummins, CM2880	Continental, CM2880
ТНВД (тип, маркировка)	BOSCH, CR/CP3S3/L110	
Форсунки (тип, маркировка)	BOSCH, CRIN2 (0 445 120 329)	BOSCH, CRIN2 (0 445 120 329); АЗПИ, А-04-029
Нагнетатель воздуха (тип, маркировка)	Holset, HE351W	Kangyue Technology, JP85K; F-Diesel Power, FT351W
Воздушный фильтр (тип, маркировка)	Europiclon MANN+HUMMEL, 45 700 92 941; Автоагрегат, ФВ728.1109510	
Глушители шума впуска (маркировка)		
– 1 ступень	функции глушителя шума выполняет воздушный фильтр	
Система выпуска и нейтрализации отработавших газов	один глушитель со встроенным нейтрализатором отработавших газов	
Нейтрализаторы (маркировка)		
– 1 ступень	интегрирован с глушителем	
Глушители (маркировка)		
– 1 ступень	Cummins 4378057 (A051K628); Cummins 5418406 (A059K501); Cummins 4378042 (A051E058); Cummins 5418404 (A059K499)	

* - значения получены при проведении измерений по процедуре, предусмотренной Правилами ООН № 85-00 (с дополнениями 1 - 5)

Приложение № 1

для модификаций шасси	**65115-RR, 65117-RR**	
Двигатель внутреннего сгорания (марка, тип)	Cummins, ISL340 50	КАМАЗ, 689.512-340
	четырехтактный дизель	
– количество и расположение цилиндров	6, рядное	
– рабочий объем цилиндров, см^3	8880	
– степень сжатия	16.3…16.9	
– максимальная мощность, кВт (мин$^{-1}$)*	245 (2100)	
– максимальный крутящий момент, Н·м (мин$^{-1}$)	1482 (1400)	
Топливо	дизельное топливо	
Система питания (тип)	Common Rail, непосредственное впрыскивание топлива с общей рампой	
Блок управления (маркировка)	Cummins, CM2880	
ТНВД (тип, маркировка)	Cummins, CCR 1600	
Форсунки (тип, маркировка)	BOSCH, 0445	
Нагнетатель воздуха (тип, маркировка)	Holset, HE400WG	
Воздушный фильтр (тип, маркировка)	Автоагрегат, ФВ728.1109510; Автоагрегат, ФВ725.1109510	
Глушители шума впуска (маркировка)		
– 1 ступень	функции глушителя шума выполняет воздушный фильтр	
Система выпуска и нейтрализации отработавших газов	один глушитель, система нейтрализации отработавших газов	
Нейтрализаторы (маркировка)		
– 1 ступень	интегрирован с глушителем	
Глушители (маркировка)		
– 1 ступень	Cummins A053M298	

* - значения получены при проведении измерений по процедуре, предусмотренной Правилами ООН № 85-00 (с дополнениями 1 - 5)

Приложение № 1

для модификаций шасси	**65115-RS, 65117-RS**	
Двигатель внутреннего сгорания (марка, тип)	Cummins, ISL360 50	КАМАЗ, 689.511-360
	четырехтактный дизель	
– количество и расположение цилиндров	6, рядное	
– рабочий объем цилиндров, см^3	8880	
– степень сжатия	16.3…16.9	
– максимальная мощность, кВт (мин$^{-1}$)*	258 (2100)	
– максимальный крутящий момент, Н·м (мин$^{-1}$)	1532 (1400)	
Топливо	дизельное топливо	
Система питания (тип)	Common Rail, непосредственное впрыскивание топлива с общей рампой	
Блок управления (маркировка)	Cummins, CM2880	
ТНВД (тип, маркировка)	Cummins, CCR 1600	
Форсунки (тип, маркировка)	BOSCH, 0445	
Нагнетатель воздуха (тип, маркировка)	Holset, HE400WG	
Воздушный фильтр (тип, маркировка)	Автоагрегат, ФВ728.1109510; Автоагрегат, ФВ725.1109510	
Глушители шума впуска (маркировка)		
– 1 ступень	функции глушителя шума выполняет воздушный фильтр	
Система выпуска и нейтрализации отработавших газов	один глушитель, система нейтрализации отработавших газов	
Нейтрализаторы (маркировка)		
– 1 ступень	интегрирован с глушителем	
Глушители (маркировка)		
– 1 ступень	Cummins A053M298	

* - значения получены при проведении измерений по процедуре, предусмотренной Правилами ООН № 85-00 (с дополнениями 1 - 5)

Приложение № 1

для модификаций шасси	**65117-A5**	
Двигатель внутреннего сгорания (марка, тип)	Cummins, ISB6.7E5300	КАМАЗ, 667.511-300
	четырехтактный дизель	
– количество и расположение цилиндров	6, рядное	
– рабочий объем цилиндров, $см^3$	6700	
– степень сжатия	17.0…17.6	
– максимальная мощность, кВт ($мин^{-1}$)*	215 (2500)	
– максимальный крутящий момент, Н·м ($мин^{-1}$)	1087 (1300)	
Топливо	дизельное топливо	
Система питания (тип)	Common Rail, непосредственное впрыскивание топлива с общей рампой	
Блок управления (маркировка)	Cummins, CM2880	
ТНВД (тип, маркировка)	BOSCH, CR/CP3S3/L110	
Форсунки (тип, маркировка)	BOSCH, CRIN2 (0 445 120 329)	
Нагнетатель воздуха (тип, маркировка)	Holset, HE351W	
Воздушный фильтр (тип, маркировка)	Europiclon MANN+HUMMEL, 45 700 92 941; Автоагрегат, ФВ728.1109510	
Глушители шума впуска (маркировка)		
– 1 ступень	функции глушителя шума выполняет воздушный фильтр	
Система выпуска и нейтрализации отработавших газов	один глушитель со встроенным нейтрализатором отработавших газов	
Нейтрализаторы (маркировка)		
– 1 ступень	интегрирован с глушителем	
Глушители (маркировка)		
– 1 ступень	Cummins 4378042 (A051E058); Cummins 5418404 (A059K499)	

* - значения получены при проведении измерений по процедуре, предусмотренной Правилами ООН № 85-00 (с дополнениями 1 - 5)

Приложение № 1

для модификаций шасси	**65117-A5**
Двигатель внутреннего сгорания (марка, тип)	КАМАЗ, 667.511-300
	четырехтактный дизель
– количество и расположение цилиндров	6, рядное
– рабочий объем цилиндров, $см^3$	6700
– степень сжатия	17.0…17.6
– максимальная мощность, кВт ($мин^{-1}$)*	215 (2500)
– максимальный крутящий момент, Н·м ($мин^{-1}$)	1087 (1300)
Топливо	дизельное топливо
Система питания (тип)	Common Rail, непосредственное впрыскивание топлива с общей рампой
Блок управления (маркировка)	Continental, CM2880
ТНВД (тип, маркировка)	BOSCH, CR/CP3S3/L110
Форсунки (тип, маркировка)	BOSCH, CRIN2 (0 445 120 329); АЗПИ, А-04-029
Нагнетатель воздуха (тип, маркировка)	Kangyue Technology, JP85K; F-Diesel Power, FT351W
Воздушный фильтр (тип, маркировка)	Europiclon MANN+HUMMEL, 45 700 92 941; Автоагрегат, ФВ728.1109510
Глушители шума впуска (маркировка)	
– 1 ступень	функции глушителя шума выполняет воздушный фильтр
Система выпуска и нейтрализации отработавших газов	один глушитель со встроенным нейтрализатором отработавших газов
Нейтрализаторы (маркировка)	
– 1 ступень	интегрирован с глушителем
Глушители (маркировка)	
– 1 ступень	Cummins 4378042 (A051E058); Cummins 5418404 (A059K499)

* - значения получены при проведении измерений по процедуре, предусмотренной Правилами ООН № 85-00 (с дополнениями 1 - 5)

для модификаций шасси	**65115-50, 65115-A5, 65117-50, 65117-A5**	**65115-A5, 65117-A5**
Трансмиссия	механическая, с ручным управлением	механическая, с автоматическим и возможностью ручного управления
Сцепление (марка, тип)	ZF&SACHS или DONMEZ или Changchun Yidong Clutch или Prawolf или Lyodov-RAM, сухое, однодисковое	

Приложение № 1

для модификаций шасси	**65115-50, 65115-A5, 65117-50, 65117-A5**	**65115-A5, 65117-A5**
Коробка передач (марка, тип)	ZF, 9S1310TO или ZF, 9S1315TO или ZF КАМА, 1310TO или ZF КАМА, 1315TO	ZF, 9AS1310TO
	механическая, с ручным управлением	автоматическая, с возможностью ручного управления
– число передач и передаточные числа	вперед – 9, назад – 1	
дополнительная понижающая передача -	9.480	9.480
I -	6.580	6.580
II -	4.680	4.680
III -	3.480	3.480
IV -	2.620	2.620
V -	1.890	1.890
VI -	1.350	1.350
VII -	1.000	1.000
VIII -	0.750	0.750
IX -	—	—
X -	—	—
XI -	—	—
XII -	—	—
XIII -	—	—
XIV -	—	—
XV -	—	—
XVI -	—	—
З.Х. I -	8.970	8.970
З.Х. II -	—	—
Главная передача (тип)	двойная, с блокируемым межколесным дифференциалом	
– передаточное число	4.980 или 5.430 или 5.940 или 6.530 или 7.220	

для модификаций шасси	**65115-50, 65115-A5, 65117-50**	
Трансмиссия	механическая, с ручным управлением	
Сцепление (марка, тип)	ZF&SACHS или DONMEZ или Changchun Yidong Clutch или Prawolf или Lyodov-RAM, сухое, однодисковое	
Коробка передач (марка, тип)	КАМАЗ, 144	КАМАЗ, 154
	механическая, с ручным управлением	

Приложение № 1

для модификаций шасси	**65115-50, 65115-A5, 65117-50**	
– число передач и передаточные числа	вперед – 5, назад – 1	вперед – 10, назад – 2
дополнительная понижающая передача -	—	—
I -	7.820	7.820
II -	4.030	6.380
III -	2.500	4.030
IV -	1.530	3.290
V -	1.000	2.500
VI -	—	2.040
VII -	—	1.530
VIII -	—	1.250
IX -	—	1.000
X -	—	0.815
XI -	—	—
XII -	—	—
XIII -	—	—
XIV -	—	—
XV -	—	—
XVI -	—	—
З.Х. I -	7.380	7.380
З.Х. II -	—	6.020
Главная передача (тип)	двойная, с блокируемым межколесным дифференциалом	
– передаточное число	4.980 или 5.430 или 5.940 или 6.530 или 7.220	

для модификаций шасси	**65115-RR, 65115-RS, 65117-RR, 65117-RS**
Трансмиссия	механическая, с ручным управлением
Сцепление (марка, тип)	ZF&SACHS или DONMEZ или Changchun Yidong Clutch или Prawolf или Lyodov-RAM, сухое, однодисковое
Коробка передач (марка, тип)	ZF, 16S1820TO или ZF, 16S1822TO или ZF, 16S1825TO или ZF, 16S2220TO или ZF КАМА, 1820TO или ZF КАМА, 1822TO или ZF КАМА, 1825TO или ZF КАМА, 2220TO
	механическая, с ручным управлением

Приложение № 1

для модификаций шасси	**65115-RR, 65115-RS, 65117-RR, 65117-RS**
– число передач и передаточные числа	вперед – 16, назад – 2
дополнительная понижающая передача -	—
I -	13.800
II -	11.540
III -	9.490
IV -	7.930
V -	6.530
VI -	5.460
VII -	4.570
VIII -	3.820
IX -	3.020
X -	2.530
XI -	2.080
XII -	1.740
XIII -	1.430
XIV -	1.200
XV -	1.000
XVI -	0.840
З.Х. I -	12.920
З.Х. II -	10.800
Главная передача (тип)	двойная, с блокируемым межколесным дифференциалом
– передаточное число	5.940

для модификаций шасси	**65115-50, 65115-A5, 65115-RR, 65115-RS**	**65115-50, 65115-A5, 65115-RR, 65115-RS, 65117-50, 65117-A5, 65117-RR, 65117-RS**
Подвеска		
Передняя (описание)	зависимая, рессорная, с гидравлическими амортизаторами, без стабилизатора поперечной устойчивости (для транспортных средств на шасси с технически допустимой максимальной массой 19900...22400)	зависимая, рессорная, с гидравлическими амортизаторами, со стабилизатором поперечной устойчивости
Задняя (описание)	зависимая, балансирная, на двух полуэллиптических рессорах	

для модификаций шасси	**65117-50, 65117-A5, 65117-RR, 65117-RS**
Подвеска	
Передняя (описание)	зависимая, пневматическая, рычажная, с двумя гидравлическими амортизаторами, со стабилизатором поперечной устойчивости (с базой 4910 + 1440 мм)
Задняя (описание)	зависимая, пневматическая, рычажная, с четырьмя гидравлическими амортизаторами (с базой 4910 + 1440 мм)

Приложение № 1

Рулевое управление (описание)	с гидроусилителем
– рулевой механизм (тип)	винт - шариковая гайка - рейка - сектор

Тормозные системы	
Рабочая (описание)	пневматический двухконтурный привод, с разделением на контуры на переднюю ось и заднюю тележку, с АБС; тормозные механизмы всех колес - барабанные
Запасная (описание)	каждый из контуров рабочей тормозной системы
Стояночная (описание)	привод от пружинных энергоаккумуляторов к тормозным механизмам колес задней тележки
Вспомогательная (износостойкая) (описание)	моторный тормоз-замедлитель

Шины	обозначение размера	индекс несущей способности для максимально допустимой нагрузки	обозначение категории скорости
	10.00R20	146…149 / 143…146	K или J или F
	11.00R20	150 / 146	K
	11R22,5	148 / 145	L или K

Оборудование транспортного средства	устройство вызова экстренных оперативных служб с функцией автоматического срабатывания при опрокидывании (оборудование шасси); устройство ограничения максимальной скорости (функцию устройства ограничения максимальной скорости выполняет электронный блок управления двигателем) (оборудование шасси) по заказу: кондиционер (хладагент R134a) (оборудование шасси); предпусковой подогреватель (оборудование шасси); удлинитель стрелы (гусек) (для КС-55713-1, КС-55713-1В-1, КС-55713-1В-4, КС-55729-1В-3, КС-55713-1Л-1, КС-55721-2В); одиночный блок (для КС -55721-2В); вспомогательная грузовая лебедка с грузовым канатом (для КС-55721-2В); боковые габаритные фонари, совмещенные со световозвращателями (для КС-55713-1, КС-55713-1В-1, КС-55713-1В -4, КС-55729-1В-3, КС-55713-1Л-1, КС-55721-2В); светоотражающая маркировка (для КС-55713-1, КС-55713-1В-1, КС-55713-1В-4, КС-55729-1В-3, КС-55713-1Л-1, КС-55721-2В); аппаратура спутниковой навигации; кондиционер (кабины крановщика); тахограф; дополнительная балка аутригеров (входят в комплект краноманипуляторной установки) (для КМА-150-1, КМА-150-2); рабочая платформа (люлька) (для КМА-150-1, КМА-150-2); оборудование для бурения (для КМА-150-1, КМА-150-2); передние противотуманные фары (для транспортных средств на шасси, имеющих официальное утверждение на основании Правил ООН № 48-05) (оборудование шасси); дополнительные противовесы (для КС-55713-1В-1, КС-55713-1В-4, КС-55729-1В-3, КС-55713-1Л-1, КС-

Приложение № 1

Оборудование транспортного средства (продолжение)	55721-2В); дополнительные крюковые подвески (для КС-55713-1, КС -55713-1В-1, КС-55713-1В-4, КС-55729-1В-3, КС-55713-1Л-1, КС-55721-2В)

Руководитель органа по сертификации **С.Е. Тихомиров**

инициалы, фамилия

СВЕДЕНИЯ О СЕРТИФИКАТЕ ЭП

Сертификат: 01DAC3B478084B30000C9A4900060002
Кому выдан: Тихомиров Станислав Евгеньевич
Действителен: с 21.06.2024 до 30.06.2025

Перечень документов, явившихся основанием для оформления
ОДОБРЕНИЯ ТИПА ТРАНСПОРТНОГО СРЕДСТВА

Элементы объектов технического регулирования, в отношении которых установлены требования безопасности	Наименование и происхождение документа, подтверждающего соответствие	Номер документа и дата выпуска
1	2	3
Кондиционеры и холодильное оборудование, пункт 12 ТР ТС 018/2011	Декларация о соответствии, Акционерное общество "Галичский автокрановый завод", Российская Федерация	ЕАЭС № RU Д-RU.PA04.B.45382/23 с 06.06.2023 по 05.06.2027
Возможность оснащения аппаратурой спутниковой навигации, пункт 13 ТР ТС 018/2011	—"—	—"—
Оснащение устройством вызова экстренных оперативных служб, пункт 13.1 ТР ТС 018/2011	—"—	—"—
Возможность оснащения тахографами, пункт 14 ТР ТС 018/2011	—"—	—"—
Интерфейс, пункт 15 ТР ТС 018/2011	—"—	—"—
Световозвращатели, Правила ООН № 3-02	Сообщение, Государственный комитет Российской Федерации по стандартизации и метрологии, Российская Федерация	E22 3-02 98514 Ext. 1 от 12.01.2000 E22 3-02 99507 от 27.05.1999
	Сообщение, Федеральное агентство по техническому регулированию и метрологии, Российская Федерация	E22*3R02/17*98514*02 от 11.10.2018
	Сертификат соответствия, Орган по сертификации Общества с ограниченной ответственностью «Международный центр сертификации», 012/S-032, Республика Армения	ЕАЭС AM 012/S.A-0005-2022 с 06.07.2022 по 05.07.2026
	Одобрение типа, Орган по сертификации механических транспортных средств и прицепов, их составных частей и предметов оборудования "САТР-ФОНД" Межотраслевого Фонда "Сертификация автотранспорта САТР", РОСС RU.0001.11МТ02, Российская Федерация	ТС RU K-RU.MT02.00139.P13 с 18.10.2024 по 17.10.2027

Приложение № 2

1	2	3
Устройства для освещения заднего регистрационного знака, Правила ООН № 4-00	Одобрение типа, Орган по сертификации механических транспортных средств и прицепов, их составных частей и предметов оборудования "САТР-ФОНД" Межотраслевого Фонда "Сертификация автотранспорта САТР", РОСС RU.0001.11МТ02, Российская Федерация	ТС RU K-RU.MT02.00139.P13 с 18.10.2024 по 17.10.2027
Указатели поворота, Правила ООН № 6-01	__"__	__"__
Габаритные огни, сигналы торможения, Правила ООН № 7-02	Сообщение, Федеральное агентство по техническому регулированию и метрологии, Российская Федерация	E22 R7 02 06506 от 21.03.2006
	Одобрение типа, Орган по сертификации механических транспортных средств и прицепов, их составных частей и предметов оборудования "САТР-ФОНД" Межотраслевого Фонда "Сертификация автотранспорта САТР", РОСС RU.0001.11МТ02, Российская Федерация	ТС RU K-RU.MT02.00139.P13 с 18.10.2024 по 17.10.2027
Устойчивость к воздействию внешних источников электромагнитного излучения и электромагнитная совместимость, Правила ООН № 10-05	__"__	__"__
Устойчивость к воздействию внешних источников электромагнитного излучения и электромагнитная совместимость, Правила ООН № 10-06	__"__	__"__
Эффективность тормозных систем, Правила ООН № 13-11	__"__	__"__
Места крепления ремней безопасности, Правила ООН № 14-07	__"__	__"__

Приложение № 2

1	2	3
Оснащение транспортных средств удерживающими системами, Правила ООН № 16-06	Одобрение типа, Орган по сертификации механических транспортных средств и прицепов, их составных частей и предметов оборудования "САТР-ФОНД" Межотраслевого Фонда "Сертификация автотранспорта САТР", РОСС RU.0001.11МТ02, Российская Федерация	ТС RU K-RU.MT02.00139.P13 с 18.10.2024 по 17.10.2027
Прочность сидений и их креплений, Правила ООН № 17-08	__"__	__"__
Защита транспортного средства от несанкционированного использования, Правила ООН № 18-03	__"__	__"__
Передние противотуманные фары, Правила ООН № 19-04	__"__	__"__
Фонари заднего хода, Правила ООН № 23-00	__"__	__"__
Выбросы, Правила ООН № 24-03	__"__	__"__
Оснащение звуковыми сигнальными приборами, Правила ООН № 28-00	__"__	__"__
Защитные свойства кабин, Правила ООН № 29-02	__"__	__"__
Пожарная безопасность, Правила ООН № 34-03	Сертификат соответствия, Орган по сертификации Негосударственной некоммерческой организации "Ассоциация по безопасности машин и оборудования "ТЕСТ-СДМ", RA.RU.11МР03, Российская Федерация	ЕАЭС RU C-RU.MP03.B.00344/23 с 13.06.2023 по 12.06.2027
	Одобрение типа, Орган по сертификации механических транспортных средств и прицепов, их составных частей и предметов оборудования "САТР-ФОНД" Межотраслевого Фонда "Сертификация автотранспорта САТР", РОСС RU.0001.11МТ02, Российская Федерация	ТС RU K-RU.MT02.00139.P13 с 18.10.2024 по 17.10.2027

Приложение № 2

1	2	3
Задние противотуманные огни, Правила ООН № 38-00	Одобрение типа, Орган по сертификации механических транспортных средств и прицепов, их составных частей и предметов оборудования "САТР-ФОНД" Межотраслевого Фонда "Сертификация автотранспорта САТР", РОСС RU.0001.11МТ02, Российская Федерация	ТС RU K-RU.MT02.00139.P13 с 18.10.2024 по 17.10.2027
Механизмы измерения скорости, Правила ООН № 39-00	—"—	—"—
Механизмы измерения скорости, Правила ООН № 39-01	—"—	—"—
Оснащение безопасными стёклами, Правила ООН № 43-00	Сообщение, Федеральное агентство по техническому регулированию и метрологии, Российская Федерация	VII E22 43R00 0138 Ext.00 от 20.06.2011 E22 43R00 0068 от 28.03.2006 E22 43R00 0137 Ext. 01 от 03.02.2017
	Сообщение, RDW, Нидерланды	E4-43R-000291 Ext.00 от 23.07.2008
	Сертификат соответствия, Орган по сертификации Негосударственной некоммерческой организации "Ассоциация по безопасности машин и оборудования "ТЕСТ-СДМ", RA.RU.11MP03, Российская Федерация	ЕАЭС RU C-RU.MP03.B.00294/23 с 04.04.2023 по 03.04.2027
Оснащение безопасными стёклами, Правила ООН № 43-01	Сообщение, Федеральное агентство по техническому регулированию и метрологии, Российская Федерация	E22*43R01/08*1019*00 от 22.10.2019 E22*43R01/08*1020*00 от 22.10.2019 E22*43R01/08*1021*00 от 22.10.2019 E22*43R01/08*1022*00 от 22.10.2019
	Сообщение, Государственный комитет по стандартизации Республики Беларусь, Республика Беларусь	E28*43R01/00*1464*01 от 14.03.2019 E28*43R01/00*1891*00 от 28.10.2019 E28 43R-01 1454 от 23.05.2017 E28 43R-01 1742 от 22.03.2018

Приложение № 2

1	2	3
Оснащение безопасными стёклами, Правила ООН № 43-01 (продолжение)	Одобрение типа, Орган по сертификации механических транспортных средств и прицепов, их составных частей и предметов оборудования "САТР-ФОНД" Межотраслевого Фонда "Сертификация автотранспорта САТР", РОСС RU.0001.11МТ02, Российская Федерация	ТС RU K-RU.MT02.00139.P13 с 18.10.2024 по 17.10.2027
Оснащение устройствами непрямого обзора, Правила ООН № 46-02	—"—	—"—
Оснащение устройствами непрямого обзора, Правила ООН № 46-04	—"—	—"—
Оснащение устройствами освещения и световой сигнализации, Правила ООН № 48-04	Сертификат соответствия, Орган по сертификации Негосударственной некоммерческой организации "Ассоциация по безопасности машин и оборудования "ТЕСТ-СДМ", RA.RU.11MP03, Российская Федерация	ЕАЭС RU C-RU.MP03.B.00295/23 с 04.04.2023 по 03.04.2027
	Одобрение типа, Орган по сертификации механических транспортных средств и прицепов, их составных частей и предметов оборудования "САТР-ФОНД" Межотраслевого Фонда "Сертификация автотранспорта САТР", РОСС RU.0001.11МТ02, Российская Федерация	ТС RU K-RU.MT02.00139.P13 с 18.10.2024 по 17.10.2027
Оснащение устройствами освещения и световой сигнализации, Правила ООН № 48-05	Сертификат соответствия, Орган по сертификации Негосударственной некоммерческой организации "Ассоциация по безопасности машин и оборудования "ТЕСТ-СДМ", RA.RU.11MP03, Российская Федерация	ЕАЭС RU C-RU.MP03.B.00296/23 с 04.04.2023 по 03.04.2027

Приложение № 2

1	2	3
Оснащение устройствами освещения и световой сигнализации, Правила ООН № 48-05 (продолжение)	Одобрение типа, Орган по сертификации механических транспортных средств и прицепов, их составных частей и предметов оборудования "САТР-ФОНД" Межотраслевого Фонда "Сертификация автотранспорта САТР", РОСС RU.0001.11МТ02, Российская Федерация	ТС RU K-RU.MT02.00139.P13 с 18.10.2024 по 17.10.2027
Выбросы, Правила ООН № 49-05 (уровень выбросов B2, уровень требований в отношении бортовой диагностики, долговечности, контроля NOx - "G") (экологический класс 5)	__"__	__"__
Внешний шум, Правила ООН № 51-02	__"__	__"__
Оснащение шинами*, Правила ООН № 54-00	__"__	__"__
Оснащение сцепными устройствами, Правила ООН № 55-01	__"__	__"__
Оснащение задними защитными устройствами транспортных средств для перевозки грузов, Правила ООН № 58-02	Сертификат соответствия, Орган по сертификации Негосударственной некоммерческой организации "Ассоциация по безопасности машин и оборудования "ТЕСТ-СДМ", RA.RU.11МР03, Российская Федерация	ЕАЭС RU C-RU.MP03.B.00297/23 с 04.04.2023 по 03.04.2027
Травмобезопасность наружных выступов, Правила ООН № 61-00	Одобрение типа, Орган по сертификации механических транспортных средств и прицепов, их составных частей и предметов оборудования "САТР-ФОНД" Межотраслевого Фонда "Сертификация автотранспорта САТР", РОСС RU.0001.11МТ02, Российская Федерация	ТС RU K-RU.MT02.00139.P13 с 18.10.2024 по 17.10.2027
Оснащение боковыми защитными устройствами транспортных средств для перевозки грузов, Правила ООН № 73-01	Сертификат соответствия, Орган по сертификации Негосударственной некоммерческой организации "Ассоциация по безопасности машин и оборудования "ТЕСТ-СДМ", RA.RU.11МР03, Российская Федерация	ЕАЭС RU C-RU.MP03.B.00298/23 с 04.04.2023 по 03.04.2027

Приложение № 2

1	2	3
Рулевое управление, Правила ООН № 79-01	Одобрение типа, Орган по сертификации механических транспортных средств и прицепов, их составных частей и предметов оборудования "САТР-ФОНД" Межотраслевого Фонда "Сертификация автотранспорта САТР", РОСС RU.0001.11МТ02, Российская Федерация	ТС RU K-RU.MT02.00139.P13 с 18.10.2024 по 17.10.2027
Максимальная мощность, Правила ООН № 85-00	__"__	__"__
Дневные ходовые огни, Правила ООН № 87-00	__"__	__"__
Оснащение устройствами ограничения максимальной скорости, Правила ООН № 89-00	__"__	__"__
Боковые габаритные фонари, Правила ООН № 91-00	Сообщение, Государственный комитет Российской Федерации по стандартизации и метрологии, Российская Федерация	E22 91-00 98514 Ext. 1 от 12.01.2000
	Сообщение, Федеральное агентство по техническому регулированию и метрологии, Российская Федерация	E22*91R00/17*98514*02 от 11.10.2018
	Сертификат соответствия, Орган по сертификации Общества с ограниченной ответственностью «Международный центр сертификации», 012/S-032, Республика Армения	ЕАЭС AM 012/S.A-0005-2022 с 06.07.2022 по 05.07.2026
	Одобрение типа, Орган по сертификации механических транспортных средств и прицепов, их составных частей и предметов оборудования "САТР-ФОНД" Межотраслевого Фонда "Сертификация автотранспорта САТР", РОСС RU.0001.11МТ02, Российская Федерация	ТС RU K-RU.MT02.00139.P13 с 18.10.2024 по 17.10.2027
Светоотражающая маркировка, Правила ООН № 104-00	Сообщение, Kraftfahrt-Bundesamt, Федеративная Республика Германия	E1 00821 Ext.02 от 03.03.2003
	Сообщение, Ministere des Transports, Великое Герцогство Люксембург	E13*104R00*104R00*0001*00 от 06.09.2006
	Сообщение, RDW, Нидерланды	E4-104R-00 0001 Ext.06 от 26.08.2010

Приложение № 2

1	2	3
Фары ближнего и дальнего света, Правила ООН № 112-01	Одобрение типа, Орган по сертификации механических транспортных средств и прицепов, их составных частей и предметов оборудования "САТР-ФОНД" Межотраслевого Фонда "Сертификация автотранспорта САТР", РОСС RU.0001.11МТ02, Российская Федерация	ТС RU K-RU.MT02.00139.P13 с 18.10.2024 по 17.10.2027
Уровень шума от качения шин*, Правила ООН № 117-02, стадия 2	__"__	__"__
Сопротивление качению шин*, Правила ООН № 117-02, стадия 2	__"__	__"__
Сопротивление качению шин*, Правила ООН № 117-02, стадия 1	__"__	__"__
Органы управления транспортных средств - идентификация, Правила ООН № 121-00	__"__	__"__
Органы управления транспортных средств - идентификация, Правила ООН № 121-01	__"__	__"__
Системы отопления, Правила ООН № 122-00	__"__	__"__
Замки и петли дверей, Глобальные технические правила ООН № 1	__"__	__"__
Внутренний шум, пункт 2 приложения № 3 к ТР ТС 018/2011	__"__	__"__
Содержание вредных (загрязняющих) веществ в воздухе обитаемого помещения транспортного средства, пункт 3 приложения № 3 к ТР ТС 018/2011	__"__	__"__

Приложение № 2

1	2	3
Устойчивость, пункт 4 приложения № 3 к ТР ТС 018/2011	Сертификат соответствия, Орган по сертификации Негосударственной некоммерческой организации "Ассоциация по безопасности машин и оборудования "ТЕСТ-СДМ", RA.RU.11MP03, Российская Федерация	ЕАЭС RU C-RU.MP03.B.00340/23 с 13.06.2023 по 12.06.2027
	Одобрение типа, Орган по сертификации механических транспортных средств и прицепов, их составных частей и предметов оборудования "САТР-ФОНД" Межотраслевого Фонда "Сертификация автотранспорта САТР", РОСС RU.0001.11MT02, Российская Федерация	ТС RU K-RU.MT02.00139.P13 с 18.10.2024 по 17.10.2027
Передняя обзорность, пункт 5 приложения № 3 к ТР ТС 018/2011	—"—	—"—
Вентиляция, отопление и кондиционирование, пункт 6 приложения № 3 к ТР ТС 018/2011	—"—	—"—
Весовые ограничения, действующие в отношении транспортных средств, пункт 14 приложения № 3 к ТР ТС 018/2011	Сертификат соответствия, Орган по сертификации Негосударственной некоммерческой организации "Ассоциация по безопасности машин и оборудования "ТЕСТ-СДМ", RA.RU.11MP03, Российская Федерация	ЕАЭС RU C-RU.MP03.B.00341/23 с 13.06.2023 по 12.06.2027
Оснащение устройством вызова экстренных оперативных служб, пункт 16 приложения № 3 к ТР ТС 018/2011	Одобрение типа, Орган по сертификации механических транспортных средств и прицепов, их составных частей и предметов оборудования "САТР-ФОНД" Межотраслевого Фонда "Сертификация автотранспорта САТР", РОСС RU.0001.11MT02, Российская Федерация	ТС RU K-RU.MT02.00139.P13 с 18.10.2024 по 17.10.2027

Приложение № 2

1	2	3
Требования к автокранам и транспортным средствам, оснащенным кранами-манипуляторами, пункт 1.4 приложения № 6 к ТР ТС 018/2011	Сертификат соответствия, Орган по сертификации Негосударственной некоммерческой организации "Ассоциация по безопасности машин и оборудования "ТЕСТ-СДМ", RA.RU.11MP03, Российская Федерация	ЕАЭС RU C-RU.MP03.B.00301/23 с 04.04.2023 по 03.04.2027
Требования к транспортным средствам, оснащенным подъемниками с рабочими платформами, пункт 1.22 приложения № 6 к ТР ТС 018/2011	—"—	ЕАЭС RU C-RU.MP03.B.00342/23 с 13.06.2023 по 12.06.2027
Требования к машинам строительным, дорожным и землеройным, пункт 2.1 приложения № 6 к ТР ТС 018/2011	—"—	ЕАЭС RU C-RU.MP03.B.00343/23 с 13.06.2023 по 12.06.2027
Маркировка и возможность идентификации, приложение № 7 к ТР ТС 018/2011	Декларация о соответствии, Акционерное общество "Галичский автокрановый завод", Российская Федерация	ЕАЭС № RU Д-RU.PA04.B.45382/23 с 06.06.2023 по 05.06.2027

* Допускается установка шин, соответствующих критериям размерности, минимально допустимого индекса нагрузки и минимальной скоростной категории и имеющих иные подтверждающие соответствие документы (при наличии на шинах маркировки по Правилам ООН № 54, а также по Правилам ООН № 117 при условии представления в орган по сертификации информации об указанной маркировке).

Руководитель органа по сертификации **С.Е. Тихомиров**

инициалы, фамилия

СВЕДЕНИЯ О СЕРТИФИКАТЕ ЭП

Сертификат: 01DAC3B478084B30000C9A4900060002
Кому выдан: Тихомиров Станислав Евгеньевич
Действителен: с 21.06.2024 до 30.06.2025

ОПИСАНИЕ МАРКИРОВКИ ТРАНСПОРТНОГО СРЕДСТВА

1. Место расположения и форма единого знака обращения на рынке государств – членов Таможенного союза:
   На табличке изготовителя.
   Единый знак обращения на рынке государств – членов Таможенного союза наносится в соответствии с Решением Комиссии Таможенного союза от 15 июля 2011 г. №711.
2. Место расположения таблички изготовителя:
   В проеме правой двери кабины водителя и/или на кабине крановщика и/или на дверце кожуха за кабиной крановщика и/или на поворотной платформе за кабиной крановщика и/или на раме справа, в задней части.
3. Место расположения идентификационного номера:
3.1. На табличке изготовителя.
3.2. На раме спереди, справа и/или на раме справа, в задней части и/или на раме посередине, в задней части.
4. Структура и содержание идентификационного номера (номеров) транспортных средств:

1	2	3	4	5	6	7	8	9	10	11	12	13	14	15	16	17
Z	8	C	?	5	?	?	?	?	?	?	?	?	?	?	?	?

поз. 1 - 3: Международный идентификационный код изготовителя (WMI):
Z8C - Акционерное общество «Галичский автокрановый завод».

поз. 4 - 8: условное обозначение модификации транспортного средства:
1500A - для модификации КМА-150-1;
1500B - для модификации КМА-150-2.

поз. 4 - 9: условное обозначение модификации транспортного средства:
557131 - для модификации КС-55713-1;
55713K - для модификации КС-55713-1В-1;
55713P - для модификации КС-55713-1В-4;
55713R - для модификации КС-55713-1Л-1;
55721B - для модификации КС-55721-2В;
55729A - для модификации КС-55729-1В-3.

поз. 9: ? - цифра или буква по усмотрению изготовителя в соответствии с пунктом 1.2.1 приложения № 7 к ТР ТС 018/2011 (для модификаций КМА-150-1, КМА-150-2).

поз. 10: ? - код года выпуска согласно Таблице 1 приложения № 7 к ТР ТС 018/2011.

поз. 11 - 17: ??????? - производственный номер транспортного средства.

Руководитель органа по сертификации **С.Е. Тихомиров**
инициалы, фамилия

СВЕДЕНИЯ О СЕРТИФИКАТЕ ЭП

Сертификат: 01DAC3B478084B30000C9A4900060002
Кому выдан: Тихомиров Станислав Евгеньевич
Действителен: с 21.06.2024 до 30.06.2025

ОБЩИЙ ВИД ТРАНСПОРТНОГО СРЕДСТВА
марка ГАЛИЧАНИН, тип GAKZ/CRANE/KAMAZ/6x4-001, модификация КС-55713-1, коммерческое наименование КС-55713-1

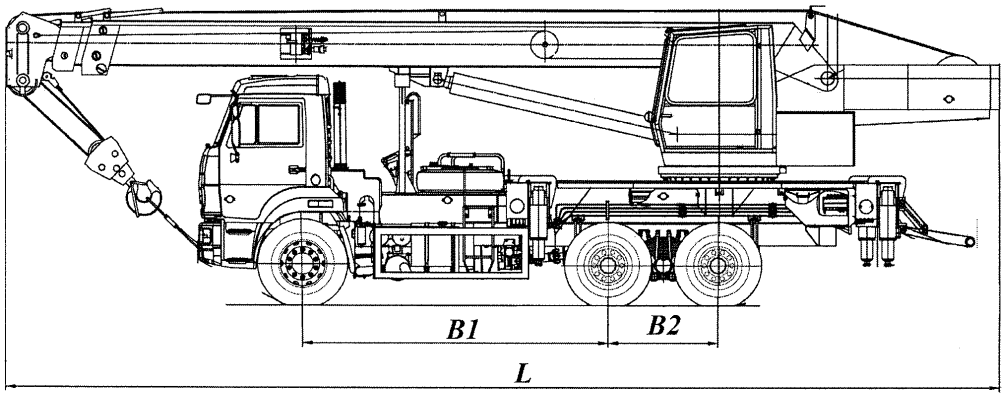

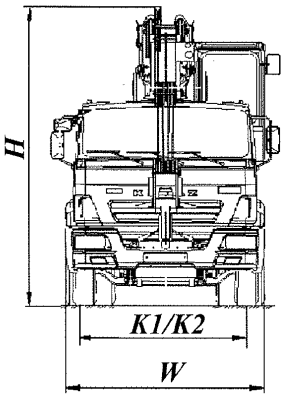

Длина, мм (L)	12000
Ширина, мм (W)	2500…2550
Высота, мм (H)	3600…4000
База, мм (B1+B2)	3690 + 1320
Колея передних/задних колес, мм (K1/K2)	2043 / 1890

варианты исполнения кабины
вариант исполнения с направлением системы выпуска вверх

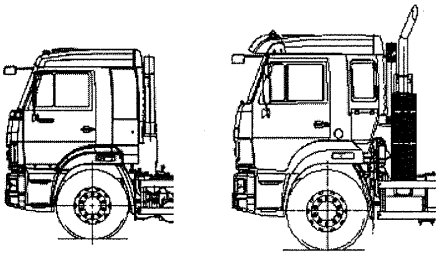

Приложение № 4

ОБЩИЙ ВИД ТРАНСПОРТНОГО СРЕДСТВА
марка ГАЛИЧАНИН, тип GAKZ/CRANE/KAMAZ/6x4-001, модификация КС-55713-1Л-1, коммерческое наименование КС-55713-1Л-1

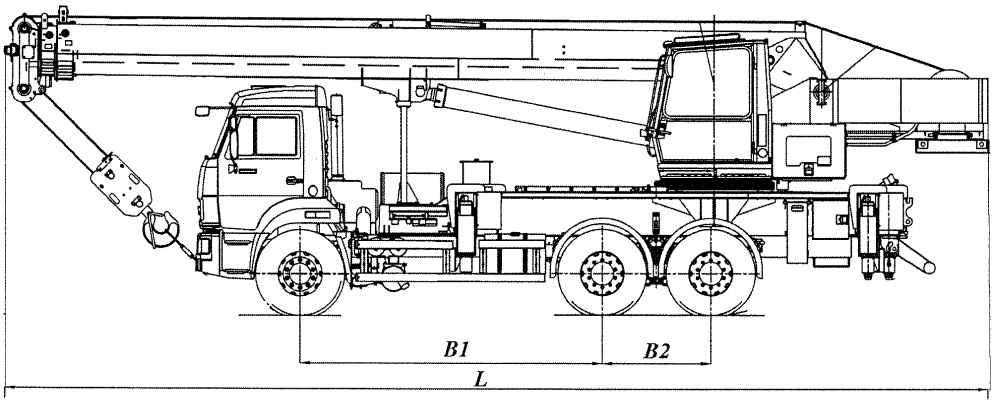

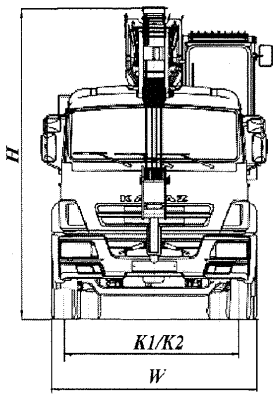

Длина, мм (L)	12000
Ширина, мм (W)	2500…2550
Высота, мм (H)	3800…4000
База, мм (B1+B2)	3690 + 1320
Колея передних/задних колес, мм (K1/K2)	2043 / 1890

варианты исполнения кабины
вариант исполнения с направлением системы выпуска вверх

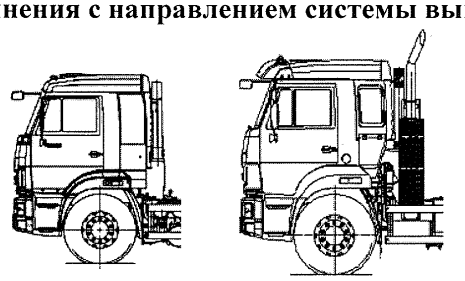

Приложение № 4

ОБЩИЙ ВИД ТРАНСПОРТНОГО СРЕДСТВА
марка ГАЛИЧАНИН, тип GAKZ/CRANE/KAMAZ/6x4-001, модификация КС-55713-1В-1, коммерческое наименование КС-55713-1В-1

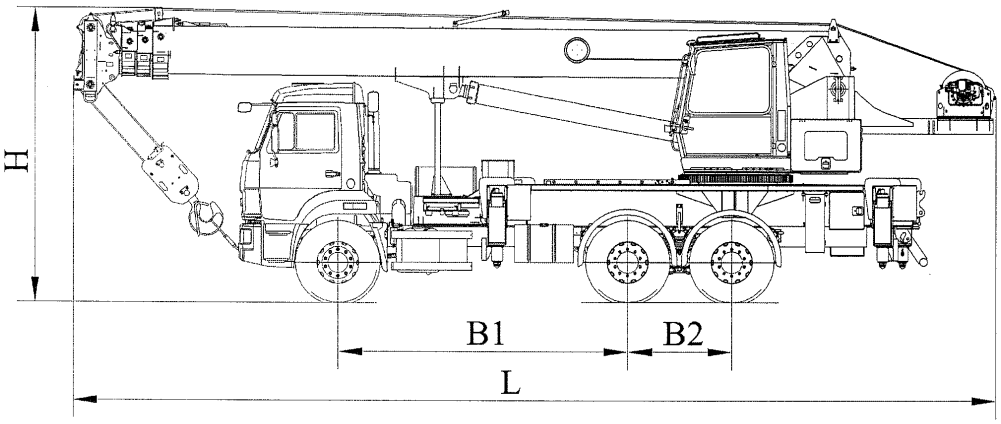

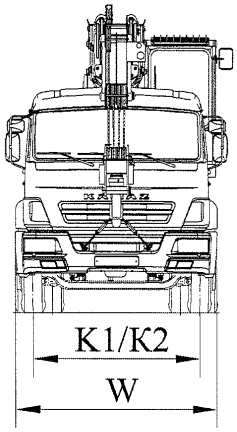

Длина, мм (L)	12000
Ширина, мм (W)	2500…2550
Высота, мм (H)	3760…4000
База, мм (B1+B2)	3690 + 1320
Колея передних/задних колес, мм (K1/K2)	2043 / 1890

варианты исполнения кабины
вариант исполнения с направлением системы выпуска вверх

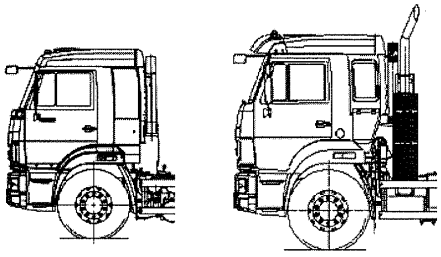

Приложение № 4

ОБЩИЙ ВИД ТРАНСПОРТНОГО СРЕДСТВА
марка ГАЛИЧАНИН, тип GAKZ/CRANE/KAMAZ/6x4-001, модификации КС-55729-1В-3, КС-55713-1В-4, коммерческие наименования КС-55729-1В-3, КС-55713-1В-4

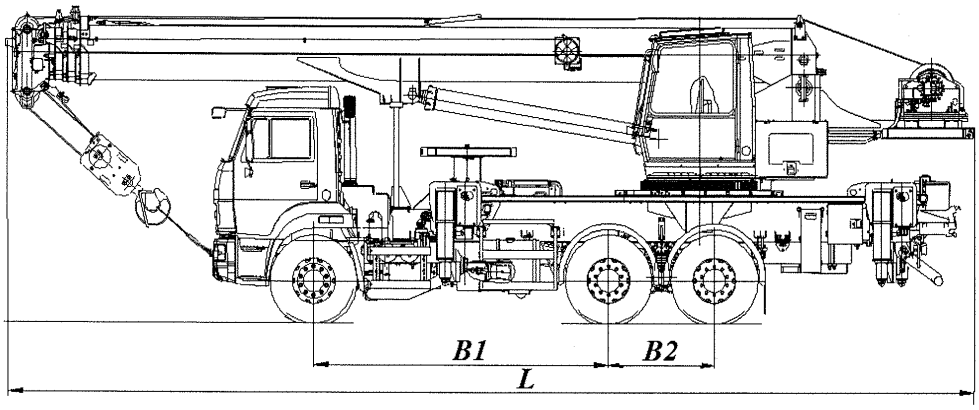

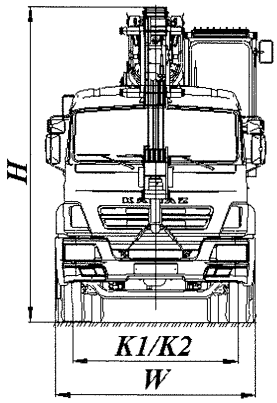

Длина, мм (L)	11980…12000
Ширина, мм (W)	2500…2550
Высота, мм (H)	3800…4000
База, мм (B1+B2)	3690 + 1320
Колея передних/задних колес, мм (K1/K2)	2043 / 1890

варианты исполнения кабины вариант исполнения с направлением системы выпуска вверх

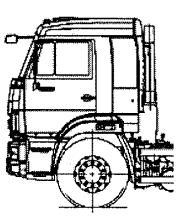

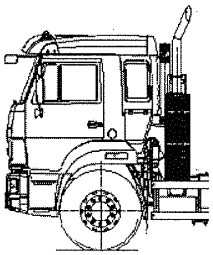

варианты исполнения кабины крановщика

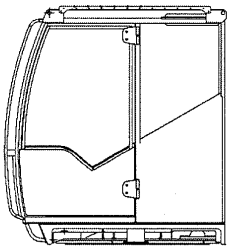

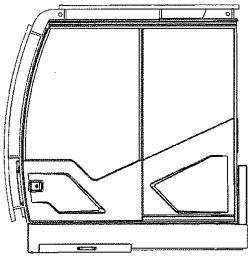

Приложение № 4

ОБЩИЙ ВИД ТРАНСПОРТНОГО СРЕДСТВА
марка ГАЛИЧАНИН, тип GAKZ/CRANE/KAMAZ/6x4-001, модификация КС-55721-2В, коммерческое наименование КС-55721-2В

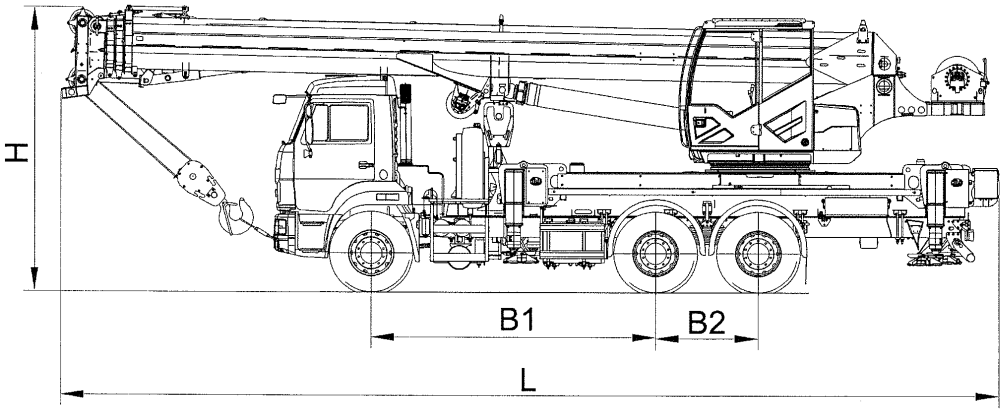

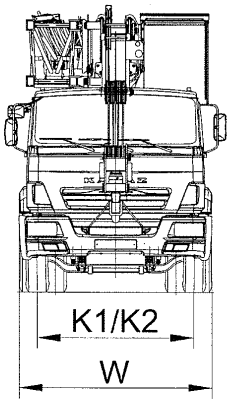

Длина, мм (L)	12000
Ширина, мм (W)	2500…2550
Высота, мм (H)	3700…4000
База, мм (B1+B2)	3690 + 1320
Колея передних/задних колес, мм (K1/K2)	2043 / 1890

варианты исполнения кабины вариант исполнения с направлением системы выпуска вверх

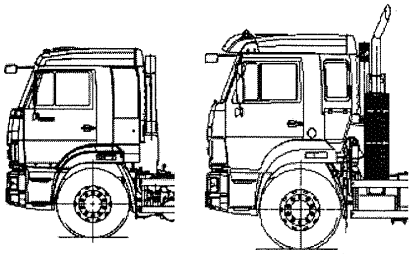

вариант исполнения кабины крановщика

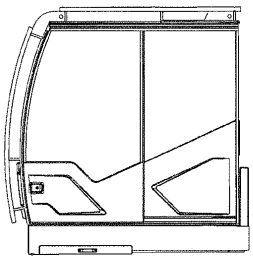

Приложение № 4

ОБЩИЙ ВИД ТРАНСПОРТНОГО СРЕДСТВА
марка ГАЛИЧАНИН, тип GAKZ/CRANE/KAMAZ/6x4-001, модификации КМА-150-1, КМА-150-2, коммерческие наименования КМА-150-1, КМА-150-2

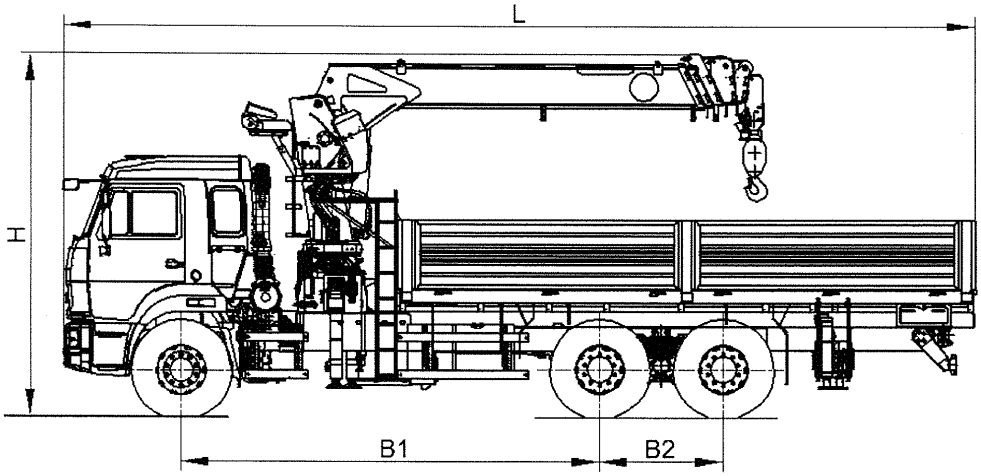

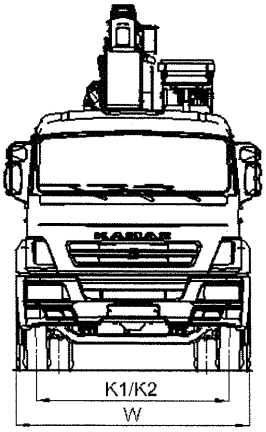

для модификации	КМА-150-1	КМА-150-2
Длина (L)	6300…12000	
Ширина (W)	2500…2550	
Высота (H)	3300…4000	
База (B1 + B2)	3190 + 1320 или 3690 + 1320 или 4470 + 1320	4970 + 1320 или 4910 + 1440
Колея передних / задних колес (K1/K2)	2043 / 1890	

варианты исполнения кабины

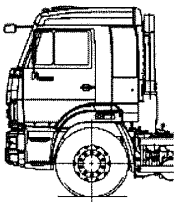

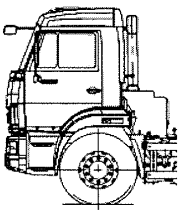

вариант исполнения с направлением системы выпуска вверх

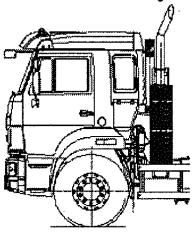

Приложение № 4

ОБЩИЙ ВИД ТРАНСПОРТНОГО СРЕДСТВА
марка ГАЛИЧАНИН, тип GAKZ/CRANE/KAMAZ/6x4-001, модификации КМА-150-1, КМА-150-2, коммерческие наименования КМА-150-1, КМА-150-2

вариант исполнения с рабочей поворотной платформой

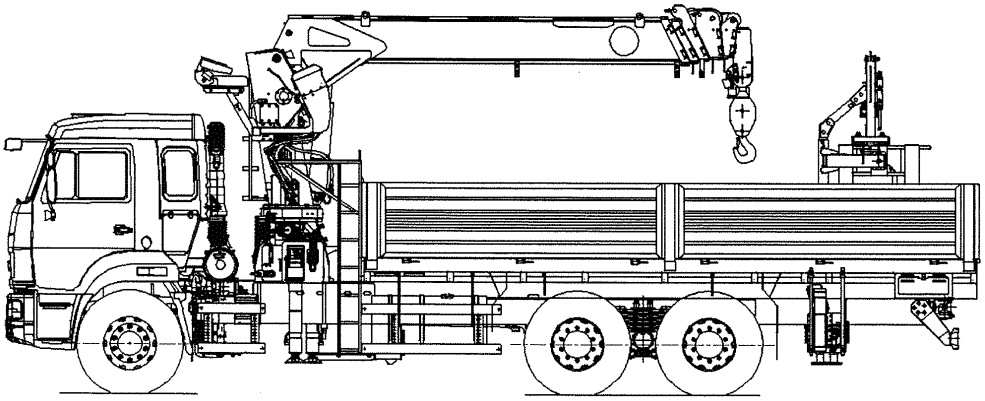

вариант исполнения с рабочей неповоротной платформой

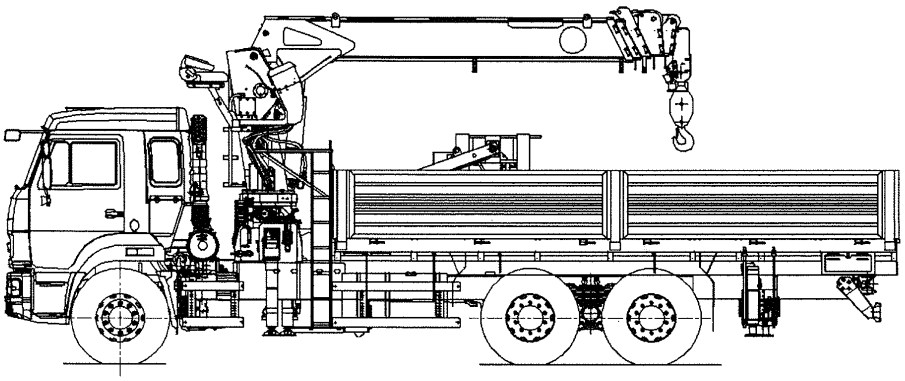
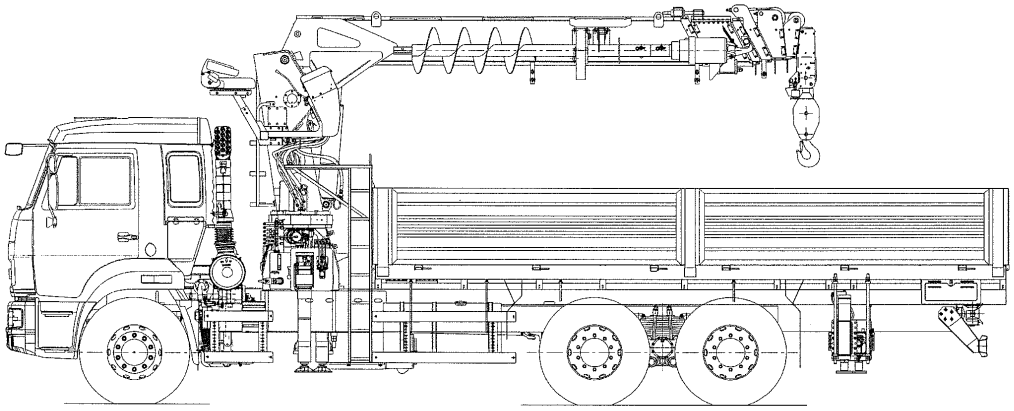
вариант исполнения с оборудованием для бурения